T-090080A21

指定外寸法公差	
3以下	±0.1
3を越え 6以下	±0.1
6を越え 30以下	±0.2
30を越え 120以下	±0.3
120を越え400以下	±0.5
400を越え1000以下	±0.8

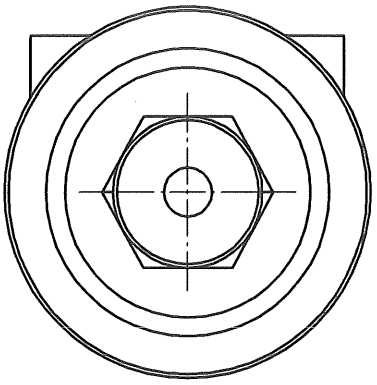

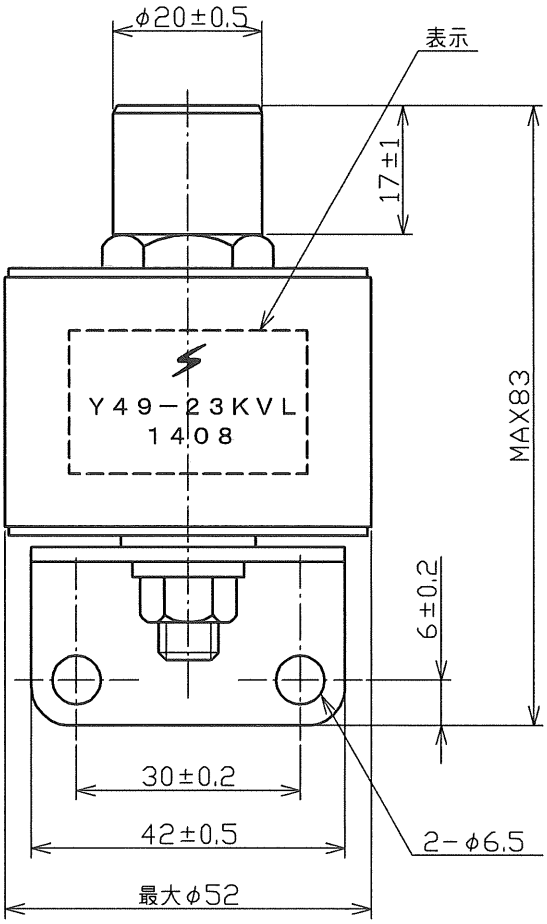

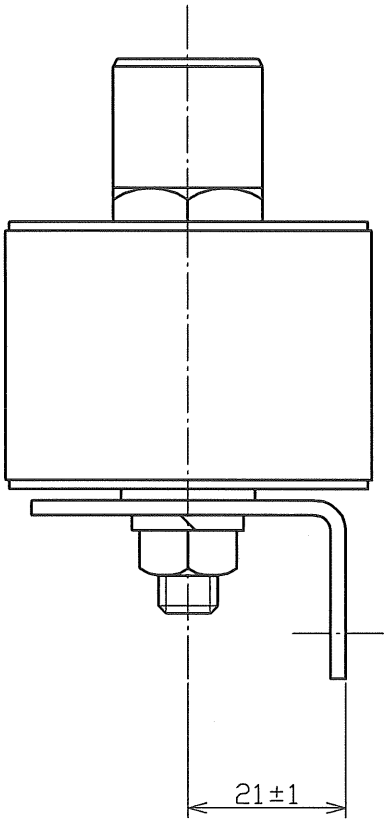

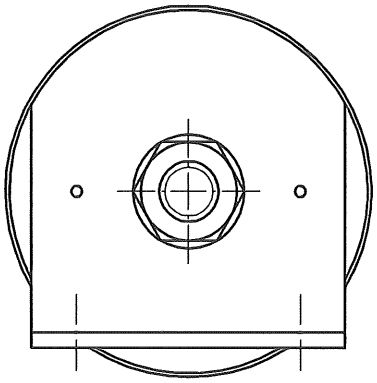

表示内容

ϟ → 製造業者略号

Y49−23KVL → 品名

1408

→ 製造月 ： 2ケタで表示
1月～12月 ： 01～12

→ 製造年 ： 西暦下2ケタで表示
2014 ： 14

表示位置 ： セラミック管の円周上の任意の位置

DSN	営業技術部	'14. 08. 28	UNIT	mm	TITLE	セラミックアレスタ Y49−23KVL
DWG	S. Doi	'14.08.28	SCALE	1/1		
CHK	Y. Uwano	'14.08.28	SANKOSHA		DWG No. T-090080A21	REV