T-070380A01c

指定外寸法公差	
3以下	±0.1
3を越え 6以下	±0.1
6を越え 30以下	±0.2
30を越え 120以下	±0.3
120を越え 400以下	±0.5
400を越え 1000以下	±0.8

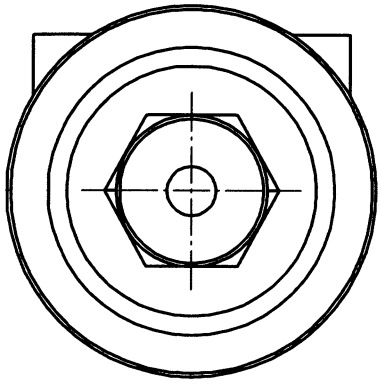

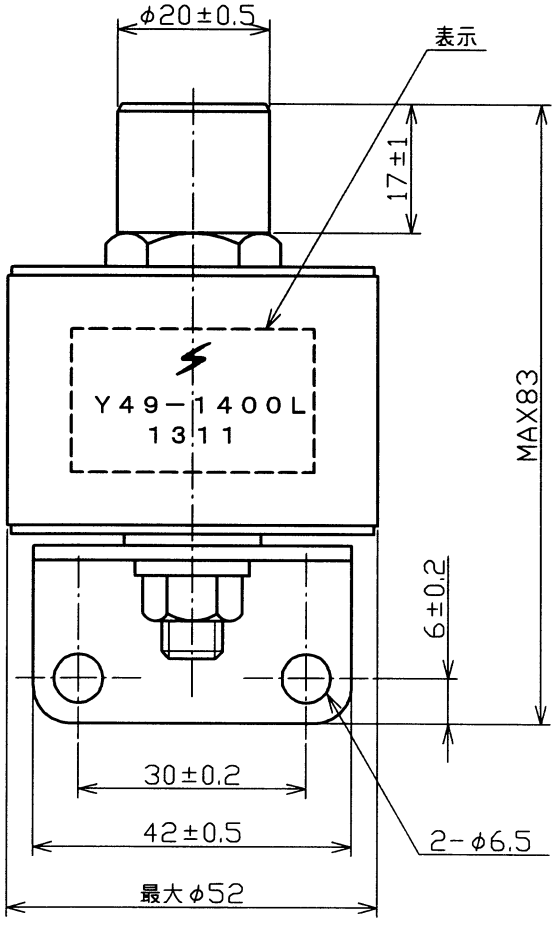

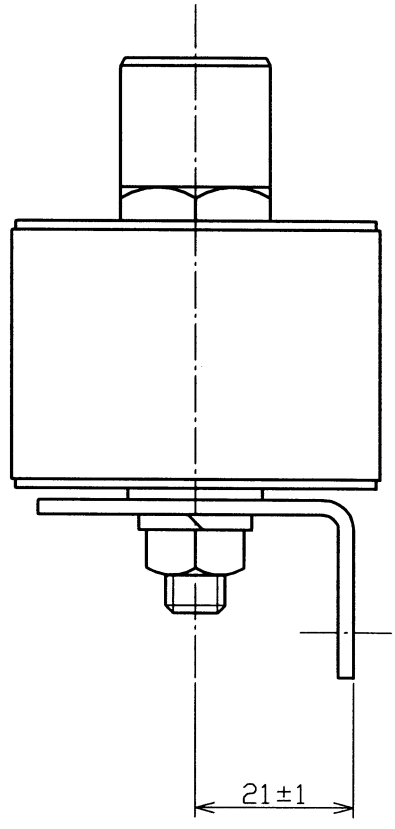

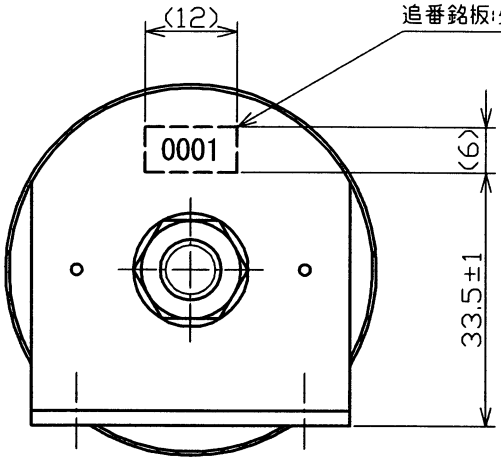

表示内容

Y49−1400L

1311

- → 製造業者略号
- → 品名
- → 製造月 ： ２ケタで表示
  1月～12月 ： 01～12
- → 製造年 ： 西暦下２ケタで表示
  2013 ： 13

表示位置 ： セラミック管の円周上の任意の位置

DSN	営業技術部	'07.08.22	UNIT	mm		TITLE セラミックアレスタ Y49−1400L
DWG	S. Goi	'13.11.20	SCALE	1/1		
CHK	Y. Uwano	'13.11.20	SANKOSHA			DWG No. T-070380A01 REV c