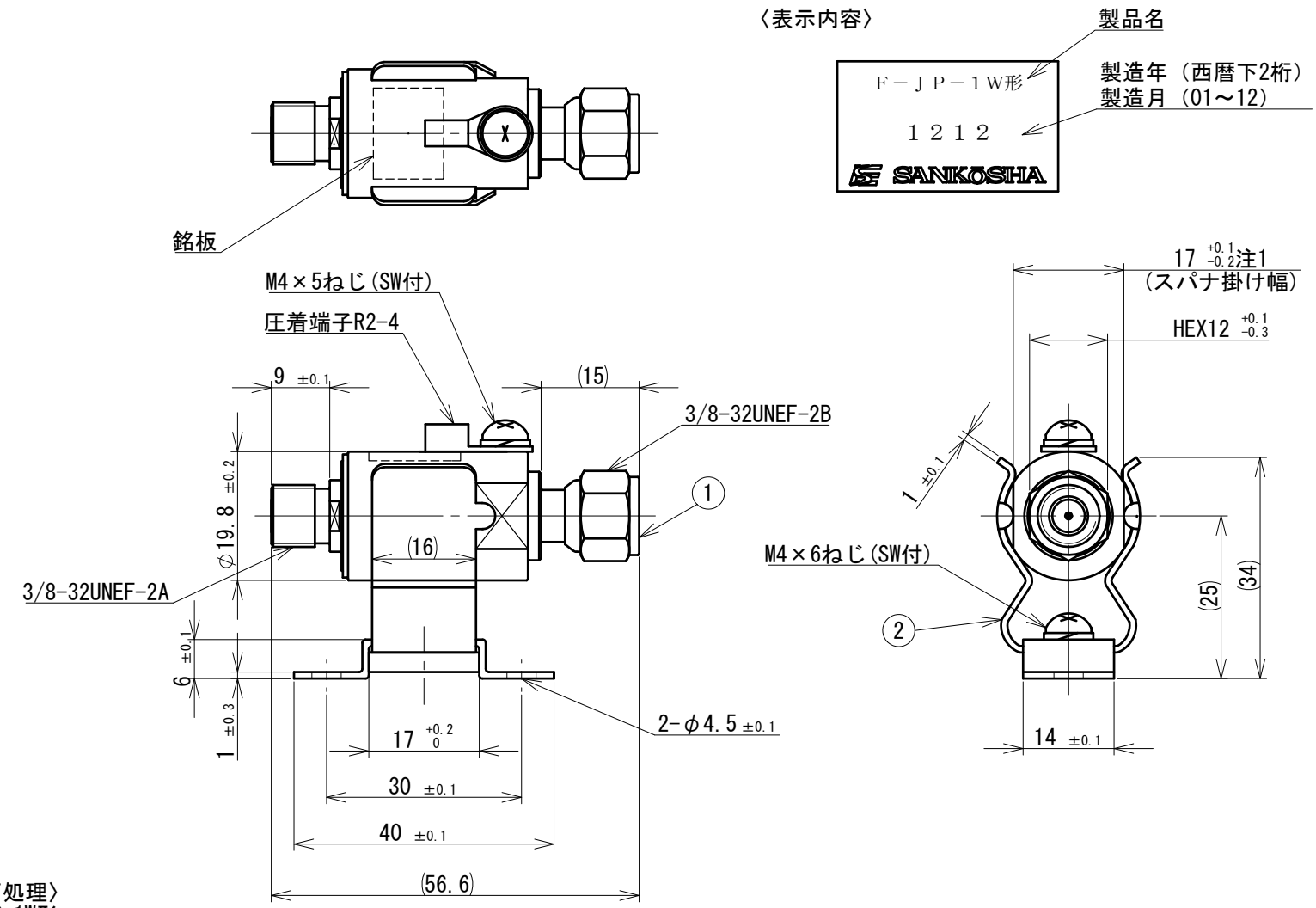

〈表面処理〉
①F-JP-1W形
中心導体：BeCu、金めっき
外部導体：BsBM、ニッケルめっき
②F-JP-1W形用ホルダー
受けバネ：C5210P、ニッケルめっき
取付金具：SPCC、ニッケルめっき

DSN	商品開発部	'10.09.28	UNIT	mm	A4	TITLE 同軸用避雷器 F-JP-1W形（ホルダー付き）
DWG	花井 雅志	'20.10.12	SCALE	1:1		DWG No. T-040200A02 REV. a
CHK	宮田 純平	'20.10.12	SANKOSHA			

株式会社サンコーシヤ 無断複製配付等禁止